FLANŞLI TİP AKIŞ GÖSTERGESİ
FLANGED SIGHT FLOW INDICATOR

050

TEKNİK ÖZELLİKLER / *SPECIFICATIONS*

ÖLÇÜ / *SIZE* : DN15 → DN300

BASINÇ SINIFI / *PRESSURE CLASS* : PN16

ÇALIŞMA SICAKLIĞI / *WORKING TEMP.* : -30 → +180 °C



STANDARTLAR / *STANDARDS*

NORM / *NORM* : DIN

FLANŞ / *FLANGE* : EN 1092-1 (Tip B)

ALINDAN ALINA / *FACE TO FACE* : EN 558 Seri 1

TEST / *TEST* : TS EN 12266-1

UYGULAMALAR / *APPLICATIONS*

SU, KİMYA VE GIDA PROSESLERİ, BASINÇLI HAVA VE DİĞER GAZLAR

WATER, CHEMICAL AND FOOD PROCESSES, COMPRESSED AIR AND OTHER GASES

En doğru tercih için vana seçim kılavuzunu incelemeniz önerilir.

Check out our valve selection guide for the best choice.

Ürün sayfası için taratın

Scan for product page

MATERYALLER / *MATERIALS*

GÖVDE / *BODY*

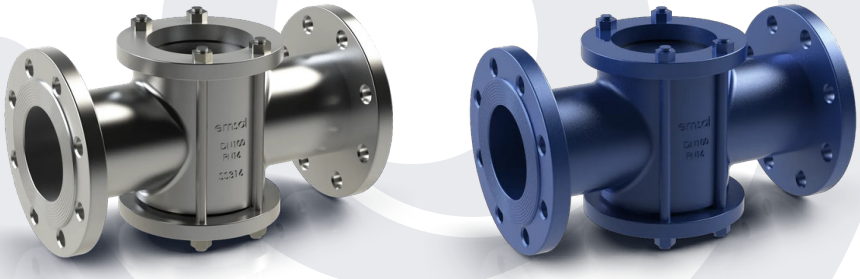

AISI 316 / AISI 304

St37 / GGG40.3 (boyalı)

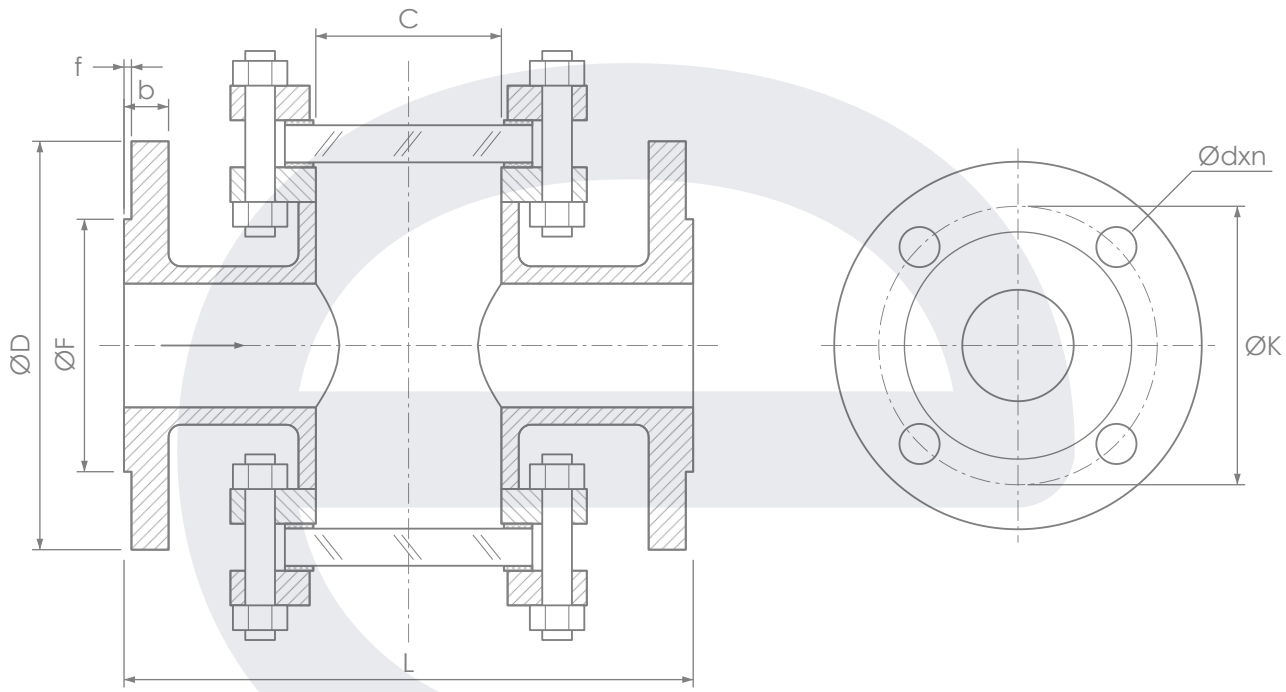

ÖLÇÜLER / *DIMENSIONS*

DN	15	20	25	32	40	50	65	80	100	125	150	200	250	300
L	130	150	160	180	200	230	290	310	350	400	480	600	650	750
ØD	95	105	115	140	150	165	185	200	220	250	285	340	405	460
C	33	33	42	48	60	75	100	100	125	140	175	200	250	300
ØK	65	75	85	100	110	125	145	160	180	210	240	295	355	410
ØF	46	56	68	78	88	102	122	138	158	188	212	268	320	378
b	14	16	16	16	16	18	18	20	20	22	22	24	32	34
f	2	2	2	2	3	3	3	3	3	3	3	3	3	4
Ødxn	14x4	14x4	14x4	18x4	18x4	18x4	18x4	18x8	18x8	18x8	22x8	22x12	26x12	26x12

Tüm ölçüler mm'dir ve PN16 için geçerlidir. / All dimensions are in mm and valid for PN16.

PARÇA LİSTESİ / *PART LIST*

PARÇA AÇIKLAMASI *PART DESCRIPTION*	**MATERYAL** *MATERIAL*	**PARÇA AÇIKLAMASI** *PART DESCRIPTION*	**MATERYAL** *MATERIAL*
GÖVDE / *BODY*	AISI 316 / AISI 304 / St37 / GGG40.3	**GÖZETLEME CAMI** / *SIGHT GLASS*	Temperli cam / Tempered glass
KAPAK / *COVER*	AISI 316 / AISI 304 / St37	**CONTA** / *SEAT*	PTFE
CAM FLANŞI / *GLASS FLANGE*	AISI 316 / AISI 304 / St37	**SAPLAMA, SOMUN** / *STUD BOLT, NUT*	AISI 304 / AISI 316 / St37